PA 500 SF 90 A

Accessoire sous pression, SFL coude 90°

Caractéristiques

Domaine d'utilisation	Accessoire sous pression pour tuyaux HD 500
Raccord 1	Raccord à brides SAE 3000 PSI
Étanchéité 1	à garniture plate avec joint torique SF
Abréviation	SFL
Norme	SAE J518 ISO 6162-1
Raccordement	avec protection anti-déchirement (Interlock)
Fourniture	Mamelon à pression + bague de serrage
Matériau	Acier
Traitement de surface	revêtement galvanisé



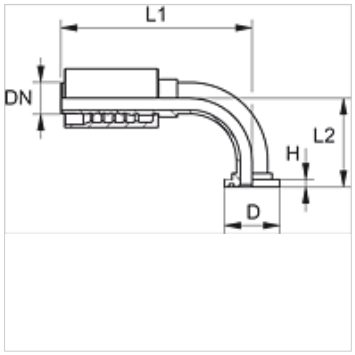

Article

Désignation	DN	Dimension	Pouce	Taille de la bride	D (mm)	H (mm)	L1 (mm)	L2 (mm)
PA 720 SF 90	19	12	3/4"	3/4"	38,1	6,8	127,5	58,0
PA 720 SF 25 90	19	12	3/4"	1"	44,5	8,1	127,5	61,0
PA 725 SF 20 90	25	16	1"	3/4"	38,1	6,8	144,0	64,5
PA 725 SF 90	25	16	1"	1"	44,5	8,1	158,0	67,0
PA 725 SF 32 90	25	16	1"	1.1/4"	50,8	8,1	158,0	69,5
PA 532 SF 25 90 A	31	20	1.1/4"	1"	44,5	8,0	162,0	76,0
PA 532 SF 90 A	31	20	1.1/4"	1.1/4"	50,8	8,0	181,0	79,5
PA 532 SF 40 90 A	31	20	1.1/4"	1.1/2"	60,3	8,0	182,0	86,7
PA 540 SF 32 90 A	38	24	1.1/2"	1.1/4"	50,8	8,0	193,0	94,0
PA 540 SF 90 A	38	24	1.1/2"	1.1/2"	60,3	8,0	211,0	99,0
PA 540 SF 50 90 A	38	24	1.1/2"	2"	71,4	9,5	218,0	100,0
PA 550 SF 90 A	51	32	2"	2"	71,4	9,5	250,0	112,5

Gamme de produits

PA 500 SF 90 VA	Accessoire sous pression, SFL coude 90°, Acier inoxydable

En dépit du soin apporté aux vérifications, nous ne pouvons garantir une absence totale d'erreur et ne saurions être tenus responsables des indications contenues.