PA 500 SF6 90 A

Accessoire sous pression, SFS coude 90°

Caractéristiques

Domaine d'utilisation	Accessoire sous pression pour tuyaux HD 500
Raccord 1	Raccord à brides SAE 6000 PSI
Étanchéité 1	à garniture plate avec joint torique SF
Abréviation	SFS
Norme	SAE J518 ISO 6162-2
Raccordement	avec protection anti-déchirement (Interlock)
Fourniture	Mamelon à pression + bague de serrage
Matériau	Acier
Traitement de surface	revêtement galvanisé



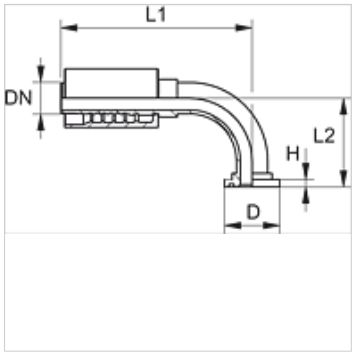

Article

Désignation	DN	Dimension	Pouce	Taille de la bride	D (mm)	H (mm)	L1 (mm)	L2 (mm)
PA 720 SF6 90	19	12	3/4"	3/4"	41,3	8,8	127,5	62,0
PA 720 SF6 25 90	19	12	3/4"	1"	47,6	9,6	127,5	68,0
PA 725 SF6 20 90	25	16	1"	3/4"	41,3	8,8	152,5	70,5
PA 725 SF6 90	25	16	1"	1"	47,6	9,6	158,0	74,0
PA 532 SF6 25 90 A	31	20	1.1/4"	1"	47,6	9,5	162,0	80,0
PA 532 SF6 90 A	31	20	1.1/4"	1.1/4"	54,0	10,3	182,0	92,7
PA 532 SF6 40 90 A	31	20	1.1/4"	1.1/2"	63,5	12,6	182,0	101,2
PA 540 SF6 32 90 A	38	24	1.1/2"	1.1/4"	54,0	10,3	193,0	100,0
PA 540 SF6 90 A	38	24	1.1/2"	1.1/2"	63,5	12,6	215,5	110,0
PA 540 SF6 50 90 A	38	24	1.1/2"	2"	79,4	12,6	215,5	126,0
PA 550 SF6 90 A	51	32	2"	2"	79,4	12,6	250,5	141,0

Gamme de produits

PA 500 SF6 90 VA	Accessoire sous pression, SFS coude 90°, Acier inoxydable

En dépit du soin apporté aux vérifications, nous ne pouvons garantir une absence totale d'erreur et ne saurions être tenus responsables des indications contenues.