PA 700 HN VA

Accessoire sous pression, AGN

Caractéristiques

Domaine d'utilisation	Accessoire sous pression pour tuyaux HD 700
Raccord 1	filet extérieur NPT
Étanchéité 1	Cône intérieur 60° supplémentaire, à étanchéité par filet
Abréviation	AGN
Raccordement	avec protection anti-déchirement (Interlock)
Fourniture	Mamelon à pression + bague de serrage
Matériau	Acier inoxydable



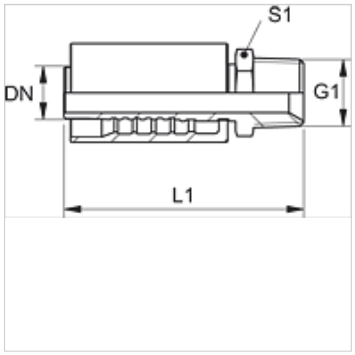

Article

Désignation	DN	Dimension	Pouce	G1	S1
PA 725 HN VA	25	16	1"	1" -11,5 NPT	36
PA 732 HN VA	31	20	1.1/4"	1 1/4" -11,5 NPT	46
PA 740 HN VA	38	24	1.1/2"	1 1/2" -11,5 NPT	50

Gamme de produits

PA 700 HN	Accessoire sous pression, AGN, Acier

En dépit du soin apporté aux vérifications, nous ne pouvons garantir une absence totale d'erreur et ne saurions être tenus responsables des indications contenues.