PN AB 90 VA

Mamelon à pression, DKR coude 90°

Caractéristiques

Domaine d'utilisation	mamelon à pression pour tuyaux HD 100 à HD 400, KP, TE
Raccord 1	Filetage femelle BSP
Étanchéité 1	Cône extérieur 60°
Abréviation	DKR
Norme	ISO 8434-6 BS 5200
Matériau	Acier inoxydable

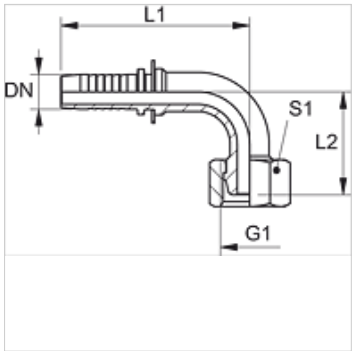

Remarque

Sélectionner la bague correspondante en fonction du type de tuyau.

Article

Désignation	DN	Dimension	Pouce	Pression de service (bar)	G1	L2 (mm)	S1
PN 06 AB 02 90 VA	6	4	1/4"	350,0	G 1/8" -28	30,0	14
PN 06 AB 90 VA	6	4	1/4"	400,0	G 1/4" -19	28,0	17
PN 06 AB 10 90 VA	6	4	1/4"	400,0	G 3/8" -19	26,0	19
PN 08 AB 10 90 VA	8	5	5/16"	400,0	G 3/8" -19	34,0	19
PN 10 AB 06 90 VA	10	6	3/8"	400,0	G 1/4" -19	39,0	19
PN 10 AB 90 VA	10	6	3/8"	400,0	G 3/8" -19	34,0	19
PN 10 AB 13 90 VA	10	6	3/8"	350,0	G 1/2" -14	42,5	27
PN 13 AB 10 90 VA	12	8	1/2"	350,0	G 3/8" -19	47,5	22
PN 13 AB 90 VA	12	8	1/2"	350,0	G 1/2" -14	42,5	27
PN 13 AB 16 90 VA	12	8	1/2"	350,0	G 5/8" -14	50,5	27
PN 13 AB 20 90 VA	12	8	1/2"	315,0	G 3/4" -14	43,0	32
PN 16 AB 90 VA	16	10	5/8"	350,0	G 5/8" -14	54,0	27
PN 16 AB 20 90 VA	16	10	5/8"	315,0	G 3/4" -14	54,0	32
PN 20 AB 90 VA	19	12	3/4"	315,0	G 3/4" -14	54,0	32
PN 20 AB 25 90 VA	19	12	3/4"	250,0	G 1" -11	69,0	41
PN 25 AB 90 VA	25	16	1"	250,0	G 1" -11	69,0	41
PN 25 AB 32 90 VA	25	16	1"	160,0	G 1 1/4" -11	81,0	50
PN 32 AB 90 VA	31	20	1.1/4"	160,0	G 1 1/4" -11	81,0	50
PN 32 AB 40 90 VA	31	20	1.1/4"	125,0	G 1 1/2" -11	103,0	55
PN 40 AB 90 VA	38	24	1.1/2"	125,0	G 1 1/2" -11	102,0	55
PN 40 AB 50 90 VA	38	24	1.1/2"	80,0	G 2" -11	-	70
PN 50 AB 90 VA	51	32	2"	80,0	G 2" -11	133,0	70

Gamme de produits

PN AB 90	Mamelon à pression, DKR coude 90°, Acier

En dépit du soin apporté aux vérifications, nous ne pouvons garantir une absence totale d'erreur et ne saurions être tenus responsables des indications contenues.