PN KAE 97

Mamelon à pression, KAE 97

Caractéristiques

Domaine d'utilisation	pour tuyaux HF/HW 100 et HF/HW 200
Raccord 1	Filetage femelle métrique
Étanchéité 1	Cône extérieur avec joint torique
conçu pour	Nettoyant haute pression Kärcher (à partir de 12/1997)
Matériau	Acier
Traitement de surface	revêtement galvanisé

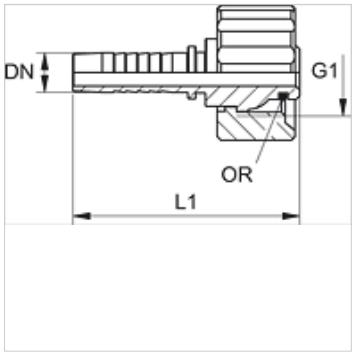

Remarque

Sélectionner la bague correspondante en fonction du type de tuyau.

Article

Désignation	DN	Dimension	Pouce	G1	Joint torique
PN 06 KAE 97	6	4	1/4"	M 22 x 1,5	11,0 x 1,5
PN 08 KAE 97	8	5	5/16"	M 22 x 1,5	11,0 x 1,5
PN 10 KAE 97	10	6	3/8"	M 22 x 1,5	11,0 x 1,5

En dépit du soin apporté aux vérifications, nous ne pouvons garantir une absence totale d'erreur et ne saurions être tenus responsables des indications contenues.