SIN BR
Mamelon à pression, RGN

Caractéristiques

Raccord 1	Œillet annulaire pour boulon creux en pouces
Étanchéité 1	Étanchéité par bague en cuivre
Abréviation	RNR
Norme	DIN 7642
Matériau	Acier
Traitement de surface	revêtement galvanisé



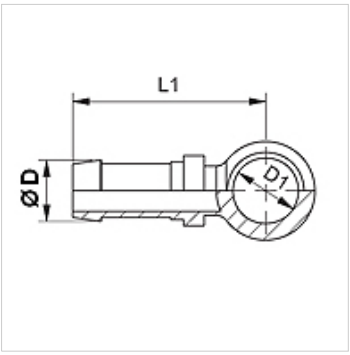

Remarque
Sélectionner la bague correspondante en fonction du type de tuyau.

Article

Désignation	DN	Dimension	Pouce	Ø D (mm)	D1 (mm)	pour boulon creux
SIN 04 BR 06	4	3	3/16"	6,0	13,5	R 1/4"
SIN 06 BR 10	6	4	1/4"	8,0	16,8	R 3/8"

En dépit du soin apporté aux vérifications, nous ne pouvons garantir une absence totale d'erreur et ne saurions être tenus responsables des indications contenues.