SIN FL

Mamelon à pression, BEL

Caractéristiques

Raccord 1	Embout
Étanchéité 1	Raccord à bague coupante
Abréviation	BEL
Norme	ISO 8434-1
Matériau	Acier
Traitement de surface	revêtement galvanisé

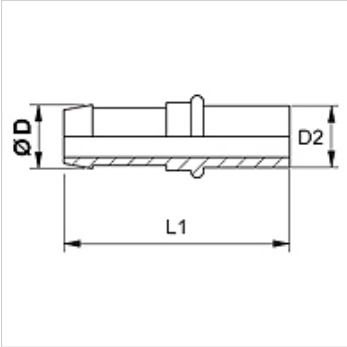

Remarque

Ne pas utiliser s'il s'agit d'une construction nouvelle. Nous vous recommandons : SIN...AFL.
Le montage aux extrémités avec bague coupante doit être réalisé dans un bloc de prémontage renforcé (VOM...).
Sélectionner la bague correspondante en fonction du type de tuyau.

Article

Désignation	DN	Dimension	Pouce	Ø D (mm)	Ø d2 (mm)	L1 (mm)
SIN 03 FL 02	3	2	1/8"	-	4	54
SIN 04 FL 03	4	3	3/16"	6,0	5	48
SIN 04 FL	4	3	3/16"	6,0	6	54
SIN 06 FL	6	4	1/4"	8,0	8	51
SIN 08 FL	8	5	5/16"	10,0	10	51
SIN 10 FL	10	6	3/8"	12,0	12	57
SIN 13 FL	12	8	1/2"	15,0	15	61
SIN 16 FL	16	10	5/8"	18,0	18	76

Accessoires

VOM	Bloc de prémontage

En dépit du soin apporté aux vérifications, nous ne pouvons garantir une absence totale d'erreur et ne saurions être tenus responsables des indications contenues.