K HB VA

Raccord, en forme de croix

Caractéristiques

Raccord 1 - 4	filet ext. BSP cylindrique
Étanchéité 1 - 4	Cône intérieur 60°
Construction	Raccords
Conception	Forme K
Matériau	Acier inoxydable



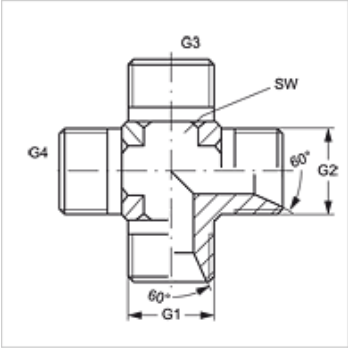

Article

Désignation	G1 - G4	SW (mm)
K HB 02 VA	G 1/8" -28	11
K HB 04 VA	G 1/4" -19	14
K HB 06 VA	G 3/8" -19	19
K HB 08 VA	G 1/2" -14	22
K HB 12 VA	G 3/4" -14	27
K HB 16 VA	G 1" -11	33
K HB 20 VA	G 1 1/4" -11	41
K HB 24 VA	G 1 1/2" -11	48

SW = largeur de clé

Gamme de produits

K HB	Raccord, en forme de croix, Acier

En dépit du soin apporté aux vérifications, nous ne pouvons garantir une absence totale d'erreur et ne saurions être tenus responsables des indications contenues.