K HJ VA

Corps, en forme de croix

Caractéristiques

Raccord 1 - 4	filet extérieur UN/UNF
Étanchéité 1 - 4	Cône extérieur 74°
Construction	Fitting socket
Conception	Forme K
Matériau	Acier inoxydable
Traitement de surface	revêtement galvanisé



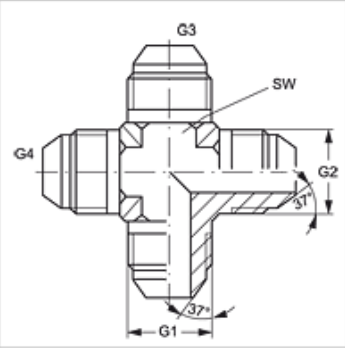

Article

Désignation	G1 - G4	SW (mm)
K HJ 04 VA	7/16" -20 UNF	11
K HJ 06 VA	9/16" -18 UNF	14
K HJ 08 VA	3/4" -16 UNF	19

SW = largeur de clé

Gamme de produits

K HJ	Corps, en forme de croix, Acier

En dépit du soin apporté aux vérifications, nous ne pouvons garantir une absence totale d'erreur et ne saurions être tenus responsables des indications contenues.