K IN

Raccord, en forme de croix

Caractéristiques

Raccord 1 - 4	filet intérieur NPT
Étanchéité 1 - 4	étanchéité par filetage
Construction	Adaptateur femelle
Conception	Forme K
Matériau	Acier
Traitement de surface	revêtement galvanisé

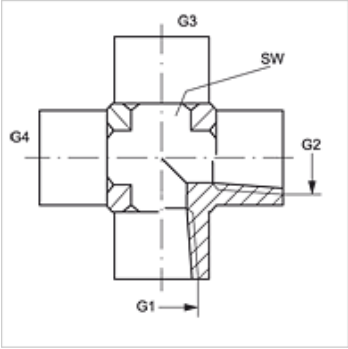

Article

Désignation	G1 - G4	SW (mm)
K IN 02	1/8" -27 NPT	14
K IN 04	1/4" -18 NPT	19
K IN 06	3/8" -18 NPT	22
K IN 08	1/2" -14 NPT	29
K IN 12	3/4" -14 NPT	35
K IN 16	1" -11,5 NPT	41
K IN 20	1 1/4" -11,5 NPT	51
K IN 24	1 1/2" -11,5 NPT	60

SW = largeur de clé

En dépit du soin apporté aux vérifications, nous ne pouvons garantir une absence totale d'erreur et ne saurions être tenus responsables des indications contenues.