# L HMOK HB

Manchon fileté, forme L

## Caractéristiques

| | |
|---|---|
| **Raccord 1** | Filetage extérieur métrique cylindrique |
| **Étanchéité 1** | Raccord fileté avec joint torique + anneau de chambre |
| **Raccord 2 + 3** | filet ext. BSP cylindrique |
| **Étanchéité 2 + 3** | Cône intérieur 60° |
| **Construction** | Manchon fileté, direction réglable |
| **Conception** | Forme L |
| **Matériau** | Acier |
| **Traitement de surface** | revêtement galvanisé |



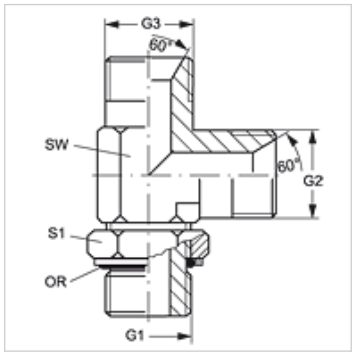


## Article

| Désignation | G1 | G2 + G3 | SW (mm) | S1 | Joint torique |
|---|---|---|---|---|---|
| **L HMOK 12 HB 02** | M 12 x 1,5 | G 1/8" -28 | 13 | 18 | 9,3 x 2,4 |
| **L HMOK 12 HB 04** | M 12 x 1,5 | G 1/4" -19 | 14 | 18 | 9,3 x 2,4 |
| **L HMOK 14 HB 04** | M 14 x 1,5 | G 1/4" -19 | 14 | 20 | 11,3 x 2,4 |
| **L HMOK 14 HB 06** | M 14 x 1,5 | G 3/8" -19 | 19 | 20 | 11,3 x 2,4 |
| **L HMOK 16 HB 04** | M 16 x 1,5 | G 1/4" -19 | 19 | 22 | 13,3 x 2,4 |
| **L HMOK 16 HB 06** | M 16 x 1,5 | G 3/8" -19 | 19 | 22 | 13,3 x 2,4 |
| **L HMOK 18 HB 06** | M 18 x 1,5 | G 3/8" -19 | 22 | 24 | 15,3 x 2,4 |
| **L HMOK 18 HB 08** | M 18 x 1,5 | G 1/2" -14 | 22 | 24 | 15,3 x 2,4 |
| **L HMOK 20 HB 08** | M 20 x 1,5 | G 1/2" -14 | 22 | 28 | 17,3 x 2,4 |
| **L HMOK 22 HB 08** | M 22 x 1,5 | G 1/2" -14 | 22 | 28 | 19,3 x 2,4 |
| **L HMOK 22 HB 12** | M 22 x 1,5 | G 3/4" -14 | 27 | 28 | 19,3 x 2,4 |

SW, S1, S2 = largeur de clé

## Pièces de rechange

| | |
|---|---|
| **KAMMRING M** | Anneau de chambre, métrique |

*En dépit du soin apporté aux vérifications, nous ne pouvons garantir une absence totale d'erreur et ne saurions être tenus responsables des indications contenues.*