# T HROK HJ

Manchon fileté, forme T

HANSA-FLEX

## Caractéristiques

| | |
|---|---|
| **Raccord 1** | Filetage extérieur BSP cylindrique |
| **Étanchéité 1** | Raccord fileté avec joint torique + anneau de chambre |
| **Raccord 2 + 3** | filet extérieur UN/UNF |
| **Étanchéité 2 + 3** | Cône extérieur 74° |
| **Construction** | Manchon fileté, direction réglable |
| **Conception** | Forme T |
| **Matériau** | Acier |
| **Traitement de surface** | revêtement galvanisé |



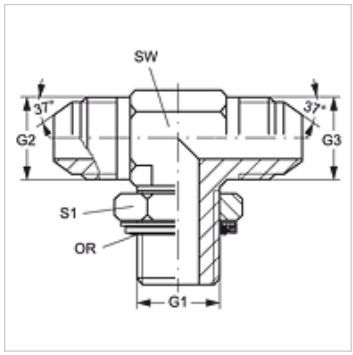


## Article

| Désignation | G1 | G2 + G3 | SW (mm) | S1 | Joint torique |
|---|---|---|---|---|---|
| **T HROK 02 HJ 04** | G 1/8" -28 | 7/16" -20 UNF | 11 | 14 | 8,00 x 2,00 |
| **T HROK 02 HJ 05** | G 1/8" -28 | 1/2" -20 UNF | 14 | 14 | 8,00 x 2,00 |
| **T HROK 04 HJ** | G 1/4" -19 | 7/16" -20 UNF | 14 | 19 | 10,77 x 2,62 |
| **T HROK 04 HJ 05** | G 1/4" -19 | 1/2" -20 UNF | 14 | 14 | 10,77 x 2,62 |
| **T HROK 04 HJ 06** | G 1/4" -19 | 9/16" -18 UNF | 14 | 19 | 10,77 x 2,62 |
| **T HROK 04 HJ 08** | G 1/4" -19 | 3/4" -16 UNF | 19 | 19 | 10,77 x 2,62 |
| **T HROK 06 HJ 04** | G 3/8" -19 | 7/16" -20 UNF | 19 | 22 | 13,94 x 2,62 |
| **T HROK 06 HJ 05** | G 3/8" -19 | 1/2" -20 UNF | 19 | 22 | 13,94 x 2,62 |
| **T HROK 06 HJ** | G 3/8" -19 | 9/16" -18 UNF | 19 | 22 | 13,94 x 2,62 |
| **T HROK 06 HJ 08** | G 3/8" -19 | 3/4" -16 UNF | 22 | 22 | 13,94 x 2,62 |
| **T HROK 06 HJ 10** | G 3/8" -19 | 7/8" -14 UNF | 22 | 22 | 13,94 x 2,62 |
| **T HROK 08 HJ 04** | G 1/2" -14 | 7/16" -20 UNF | 22 | 27 | 17,86 x 2,62 |
| **T HROK 08 HJ 06** | G 1/2" -14 | 9/16" -18 UNF | 22 | 27 | 17,86 x 2,62 |
| **T HROK 08 HJ** | G 1/2" -14 | 3/4" -16 UNF | 22 | 27 | 17,86 x 2,62 |
| **T HROK 08 HJ 10** | G 1/2" -14 | 7/8" -14 UNF | 22 | 27 | 17,86 x 2,62 |
| **T HROK 08 HJ 12** | G 1/2" -14 | 1 1/16" -12 UN | 27 | 27 | 17,86 x 2,62 |
| **T HROK 12 HJ 08** | G 3/4" -14 | 3/4" -16 UNF | 27 | 36 | 23,47 x 2,62 |
| **T HROK 12 HJ 10** | G 3/4" -14 | 7/8" -14 UNF | 27 | 36 | 23,47 x 2,62 |
| **T HROK 12 HJ** | G 3/4" -14 | 1 1/16" -12 UN | 27 | 36 | 23,47 x 2,62 |
| **T HROK 12 HJ 16** | G 3/4" -14 | 1 5/16" -12 UN | 33 | 36 | 23,47 x 2,62 |
| **T HROK 16 HJ 12** | G 1" -11 | 1 1/16" -12 UN | 33 | 41 | 29,74 x 3,53 |
| **T HROK 16 HJ** | G 1" -11 | 1 5/16" -12 UN | 33 | 41 | 29,74 x 3,53 |
| **T HROK 16 HJ 20** | G 1" -11 | 1 5/8" -12 UN | 41 | 41 | 29,74 x 3,53 |
| **T HROK 20 HJ 16** | G 1 1/4" -11 | 1 5/16" -12 UN | 41 | 50 | 37,69 x 3,53 |
| **T HROK 20 HJ** | G 1 1/4" -11 | 1 5/8" -12 UN | 41 | 50 | 37,69 x 3,53 |
| **T HROK 20 HJ 24** | G 1 1/4" -11 | 1 7/8" -12 UN | 48 | 50 | 37,69 x 3,53 |
| **T HROK 24 HJ** | G 1 1/2" -11 | 1 7/8" -12 UN | 48 | 60 | 44,04 x 3,53 |

SW, S1, S2 = largeur de clé

## Gamme de produits

| | |
|---|---|
| **T HROK HJ VA** | Manchon fileté, forme T, Acier inoxydable |

## Pièces de rechange

| | |
|---|---|
| **KAMMRING G** | Anneau de chambre, en pouces |

*En dépit du soin apporté aux vérifications, nous ne pouvons garantir une absence totale d'erreur et ne saurions être tenus responsables des indications contenues.*