SNF KK R
Graisseur plat

Caractéristiques

Raccord 1	Filetage extérieur BSP cylindrique
Étanchéité 1	sans étanchéité de filetage
Raccord 2	raccord de graissage
Construction	Graisseur plat
Ajout de construction	avec sphère en plastique
Conception	droit
Norme	DIN 3404
Matériau	Acier
Traitement de surface	revêtement galvanisé



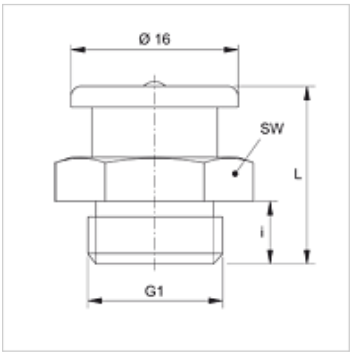

Article

Désignation	G1	i (mm)	L (mm)	SW (mm)
SNF KK R1/4	G 1/4" -19	6	17	17

En dépit du soin apporté aux vérifications, nous ne pouvons garantir une absence totale d'erreur et ne saurions être tenus responsables des indications contenues.