SNF M MG
Graisseur plat

Caractéristiques

Raccord 1	Filetage extérieur métrique cylindrique
Étanchéité 1	sans étanchéité de filetage
Raccord 2	raccord de graissage
Construction	Graisseur plat
Conception	droit
Norme	DIN 3404
Matériau	Laiton



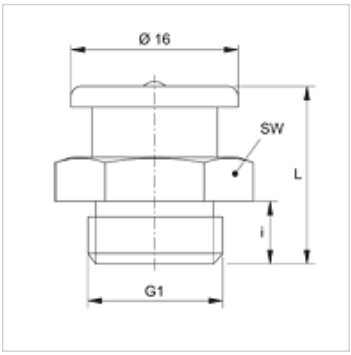

Article

Désignation	G1	i (mm)	L (mm)	SW (mm)
SNF M06-1.00 MG	M 6 x 1	6	17	17
SNF M08-1.00 MG	M 8 x 1	6	17	17
SNF M08-1.25 MG	M 8 x 1,25	6	17	17
SNF M10-1.00 MG	M 10 x 1	6	17	17

Gamme de produits

SNF M	Graisseur plat, Acier

En dépit du soin apporté aux vérifications, nous ne pouvons garantir une absence totale d'erreur et ne saurions être tenus responsables des indications contenues.