BK ALU GRIFF SW

Poignée pour robinet à boisseau sphérique

Caractéristiques

Conception	droit
Matériau	Aluminium
conçu pour	Robinets à boisseau sphérique de bloc



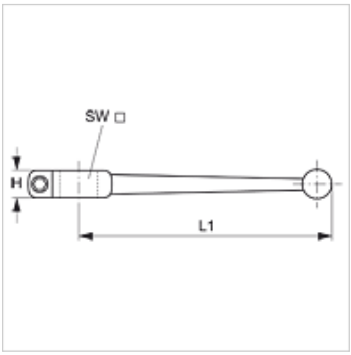

Article

Désignation	H (mm)	L1 (mm)	SW (mm)
BK ALU GRIFF SW 9	11,0	150,0	9
BK ALU GRIFF SW 12	12,0	175,0	12
BK ALU GRIFF SW 14	12,0	200,0	14
BK ALU GRIFF SW 17	16,0	280,0	17
BK ALU GRIFF SW 19	-	300,0	19

En dépit du soin apporté aux vérifications, nous ne pouvons garantir une absence totale d'erreur et ne saurions être tenus responsables des indications contenues.