K 405-50 - K 405-67

Réduction mâle-femelle, longue

HANSA-FLEX

Caractéristiques

Raccord 1	Filetage extérieur métrique cylindrique
Raccord 2	filet int. métrique cylindrique
Construction	Réduction mâle-femelle
Ajout de construction	long
Matériau	Acier
Traitement de surface	revêtement galvanisé



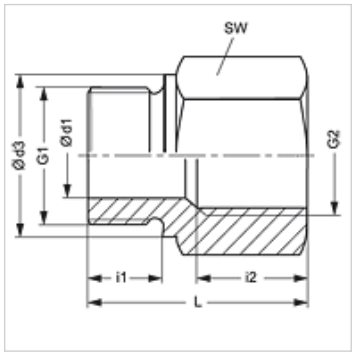

Article

Désignation	G1	G2	i (mm)	L1 (mm)	SW (mm)
K 405-53	M 22 x 1,5	M 22 x 1,5	12	40	27
K 405-67	M 26 x 1,5	M 22 x 1,5	12	29	32

SW = largeur de clé

En dépit du soin apporté aux vérifications, nous ne pouvons garantir une absence totale d'erreur et ne saurions être tenus responsables des indications contenues.