K 405-55 - K 405-60

Réduction mâle-femelle, longue

Caractéristiques

Raccord 1	Filetage extérieur métrique cylindrique
Raccord 2	filet int. BSP cylindrique
Construction	Réduction mâle-femelle
Ajout de construction	long
Matériau	Acier
Traitement de surface	revêtement galvanisé



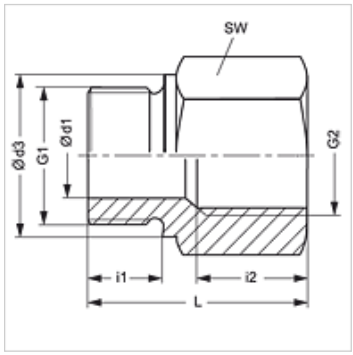

Article

Désignation	G1	G2	i (mm)	L1 (mm)	SW (mm)
K 405-55	M 14 x 1,5	G 1/4" -19	12	34	19
K 405-58	M 22 x 1,5	G 3/8" -19	12	32	27
K 405-60	M 22 x 1,5	G 1/2" -14	12	35	27

SW = largeur de clé

En dépit du soin apporté aux vérifications, nous ne pouvons garantir une absence totale d'erreur et ne saurions être tenus responsables des indications contenues.