# WA HN

Raccord ... HN, fonte malléable

## Caractéristiques

| | |
|---|---|
| **Domaine d'utilisation** | Raccord pour tuyaux flexibles en métal |
| **Raccord 1** | Filetage extérieure conique en pouces |
| **Étanchéité 1** | à étanchéité par filetage |
| **Norme** | DIN EN 10226 / ISO 7-1 |
| **Conception** | droit |
| **Matériau** | Fonte malléable |
| **Application** | version brasée résistant à la température jusqu'à 200 °C |



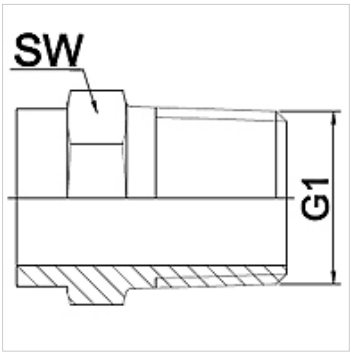


## Remarque

Les dimensions sur plats sont des valeurs indicatives!

The specified working pressure PN(bar) relates to the working temperature of -20 °C to 120 °C. At working temperature of 120 °C to 200 °C the working pressure PN (bar) reduces to 22,7 bar.

## Informations relatives à la commande

Autres versions sur demande

## Article

| Désignation | DN | PN (bar) | G1 | SW (mm) |
|---|---|---|---|---|
| **WA 006 HN** | 6 | 25 | R 1/4" | 19 |
| **WA 010 HN** | 10 | 25 | R 3/8" | 22 |
| **WA 013 HN** | 13 | 25 | R 1/2" | 28 |
| **WA 020 HN** | 20 | 25 | R 3/4" | 32 |
| **WA 025 HN** | 25 | 25 | R 1" | 42 |
| **WA 032 HN** | 32 | 25 | R 1.1/4" | 50 |
| **WA 040 HN** | 40 | 25 | R 1.1/2" | 55 |
| **WA 050 HN** | 50 | 25 | R 2" | 70 |
| **WA 065 HN** | 65 | 25 | R 2.1/2" | 85 |
| **WA 080 HN** | 80 | 25 | R 3" | 100 |
| **WA 100 HN** | 100 | 25 | R 4" | 130 |

## Gamme de produits

| | |
|---|---|
| **WA HN VA** | Raccord ... HN, VA, Acier inoxydable |

*En dépit du soin apporté aux vérifications, nous ne pouvons garantir une absence totale d'erreur et ne saurions être tenus responsables des indications contenues.*