HK 1P GIIA

Pompe à engrenages taille 1 GIIA

HANSA-FLEX

Caractéristiques

Perçage des trous côté sous pression	30 / M6
Perçage des trous côté aspiration	30 / M6
Matériau	Boîtier : Aluminium Bride avant, couvercle final : aluminium



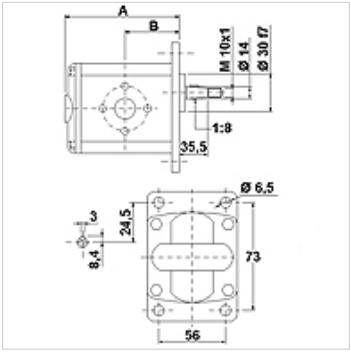

Description

Pompe standard européenne – gabarit des trous 73 x 56 – Ø 30 – conique 1:8 – raccord à bride

Informations relatives à la commande

Autres versions de pompes livrables sur demande

Article

Désignation	VFU (cm3) (cc)	p1 max. (bar)	p2 max. (bar)	p3 max. (bar)	A (mm)	B (mm)	Sens de rotation	Vitesse de rotation min. (rpm)	Vitesse de rotation max. (rpm)	Poids (kg)
HK 1P 16 11 GIIA	0,91	240	260	280	77,1	37,3	À gauche	700	6000	0,95
HK 1P 16 12 GIIA	0,91	240	260	280	77,1	37,3	À droite	700	6000	0,95
HK 1P 17 11 GIIA	1,17	250	270	290	78,0	37,8	À gauche	700	6000	0,97
HK 1P 17 12 GIIA	1,17	250	270	290	78,0	37,8	À droite	700	6000	0,97
HK 1P 18 11 GIIA	1,56	250	270	290	79,5	38,5	À gauche	700	6000	1,01
HK 1P 18 12 GIIA	1,56	250	270	290	79,5	38,5	À droite	700	6000	1,01
HK 1P 20 11 GIIA	2,08	250	270	290	81,5	39,5	À gauche	700	6000	1,03
HK 1P 20 12 GIIA	2,08	250	270	290	81,5	39,5	À droite	700	6000	1,03
HK 1P 21 11 GIIA	2,60	250	270	290	83,5	40,5	À gauche	700	6000	1,06
HK 1P 21 12 GIIA	2,60	250	270	290	83,5	40,5	À droite	700	6000	1,06
HK 1P 23 11 GIIA	3,12	240	260	290	85,5	41,5	À gauche	700	6000	1,09
HK 1P 23 12 GIIA	3,12	240	260	290	85,5	41,5	À droite	700	6000	1,09
HK 1P 25 11 GIIA	3,64	240	260	290	87,5	42,5	À gauche	700	6000	1,12
HK 1P 25 12 GIIA	3,64	240	260	290	87,5	42,5	À droite	700	6000	1,12
HK 1P 27 11 GIIA	4,16	240	260	290	89,5	43,5	À gauche	700	6000	1,17
HK 1P 27 12 GIIA	4,16	240	260	290	89,5	43,5	À droite	700	6000	1,17
HK 1P 29 11 GIIA	4,94	240	260	290	92,5	45,0	À gauche	700	6000	1,20
HK 1P 29 12 GIIA	4,94	240	260	290	92,5	45,0	À droite	700	6000	1,20
HK 1P 31 11 GIIA	5,85	190	260	290	96,0	46,8	À gauche	700	5000	1,26
HK 1P 31 12 GIIA	5,85	190	260	290	96,0	46,8	À droite	700	5000	1,26
HK 1P 32 11 GIIA	6,50	190	260	290	98,5	48,0	À gauche	700	5000	1,30
HK 1P 32 12 GIIA	6,50	190	260	290	98,5	48,0	À droite	700	5000	1,30
HK 1P 34 11 GIIA	7,54	190	210	260	102,5	50,0	À gauche	700	5000	1,36
HK 1P 34 12 GIIA	7,54	190	210	260	102,5	50,0	À droite	700	5000	1,36
HK 1P 36 11 GIIA	9,88	170	190	230	111,5	54,5	À gauche	700	4000	1,50
HK 1P 36 12 GIIA	9,88	170	190	230	111,5	54,5	À droite	700	4000	1,50

VFU = Débit par tour ou cylindrée – p1 = pression permanente – p2 = pression de service – p3 = pression maximale

En dépit du soin apporté aux vérifications, nous ne pouvons garantir une absence totale d'erreur et ne saurions être tenus responsables des indications contenues.

Accessoires

WDA	Raccord de pompe (3 trous), coude 90°
WDS	Raccord de pompe (3 trous), coude 90°
F	Raccord de pompe (4 trous)
FE	Raccord de pompe (4 trous)

En dépit du soin apporté aux vérifications, nous ne pouvons garantir une absence totale d'erreur et ne saurions être tenus responsables des indications contenues.