HK 2P ExxA

Pompe à engrenages taille 2 EOOA / EPOA / EQPA

HANSA FLEX

Caractéristiques

Perçage des trous côté sous pression	30 / M6 jusqu'à 22,8 VFU cm3 40 / M8 à partir de 26,2 VFU cm3
Perçage des trous côté aspiration	30 / M6 jusqu'à 10,8 VFU cm3 40 / M8 à partir de 14,4 VFU cm3
Matériau	Boîtier : Aluminium Bride avant, couvercle final : aluminium

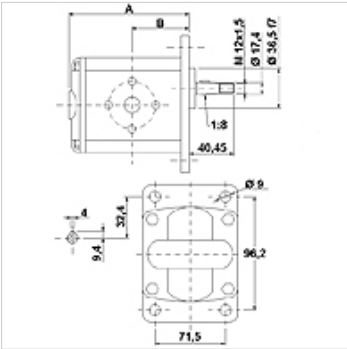

Description

Pompe standard européenne – gabarit des trous 96,2 x 71,5 – Ø 36,5 – conique 1:8 – raccord à bride

Informations relatives à la commande

Autres versions de pompes livrables sur demande

Article

Désignation	VFU (cc)	p1 max. (bar)	p2 max. (bar)	p3 max. (bar)	A (mm)	B (mm)	Sens de rotation	Vitesse de rotation min. (rpm)	Vitesse de rotation max. (rpm)	Poids (kg)
HK 2P 41 01 EOOA	4,2	260	280	300	87,2	41,7	À gauche	700	3500	2,20
HK 2P 41 02 EOOA	4,2	260	280	300	87,2	41,7	À droite	700	3500	2,20
HK 2P 43 01 EOOA	6,0	260	280	300	90,2	43,2	À gauche	700	3500	2,30
HK 2P 43 02 EOOA	6,0	260	280	300	90,2	43,2	À droite	700	3500	2,30
HK 2P 45 01 EOOA	8,4	260	280	300	94,2	45,2	À gauche	700	3500	2,40
HK 2P 45 02 EOOA	8,4	260	280	300	94,2	45,2	À droite	700	3500	2,40
HK 2P 47 01 EOOA	10,8	260	280	300	98,2	47,2	À gauche	700	3500	2,50
HK 2P 47 02 EOOA	10,8	260	280	300	98,2	47,2	À droite	700	3500	2,50
HK 2P 49 01 EPOA	14,4	250	270	290	104,2	50,2	À gauche	700	3500	2,70
HK 2P 49 02 EPOA	14,4	250	270	290	104,2	50,2	À droite	700	3500	2,70
HK 2P 51 01 EPOA	16,8	230	250	270	108,2	52,2	À gauche	700	3500	2,80
HK 2P 51 02 EPOA	16,8	230	250	270	108,2	52,2	À droite	700	3500	2,80
HK 2P 53 01 EPOA	19,2	210	230	250	112,2	54,2	À gauche	700	3000	2,90
HK 2P 53 02 EPOA	19,2	210	230	250	112,2	54,2	À droite	700	3000	2,90
HK 2P 55 01 EPOA	22,8	200	220	240	118,2	57,2	À gauche	700	3000	3,05
HK 2P 55 02 EPOA	22,8	200	220	240	118,2	57,2	À droite	700	3000	3,05
HK 2P 57 01 EQPA	26,2	170	190	210	122,2	59,2	À gauche	700	3000	3,15
HK 2P 57 02 EQPA	26,2	170	190	210	122,2	59,2	À droite	700	3000	3,15
HK 2P 61 01 EQPA	34,2	160	180	200	137,2	66,7	À gauche	700	2500	3,60
HK 2P 61 02 EQPA	34,2	160	180	200	137,2	66,7	À droite	700	2500	3,60
HK 2P 59 01 EQPA	30,0	150	170	190	130,2	63,2	À gauche	700	2500	3,40
HK 2P 59 02 EQPA	30,0	150	170	190	130,2	63,2	À droite	700	2500	3,40
HK 2P 63 01 EQPA	39,6	140	160	180	146,2	71,2	À gauche	700	2000	3,80
HK 2P 63 02 EQPA	39,6	140	160	180	146,2	71,2	À droite	700	2000	3,80

VFU = Débit par tour ou cylindrée – p1 = pression permanente – p2 = pression de service – p3 = pression maximale

Accessoires

WDA	Raccord de pompe (3 trous), coude 90°

En dépit du soin apporté aux vérifications, nous ne pouvons garantir une absence totale d'erreur et ne saurions être tenus responsables des indications contenues.

Accessoires

HK MPK	Tableau combinaisons pompes moteur pour pompes à engrenages

En dépit du soin apporté aux vérifications, nous ne pouvons garantir une absence totale d'erreur et ne saurions être tenus responsables des indications contenues.