# HK CBS
Raccord à huile

## Caractéristiques

**Matériau** Steel C22



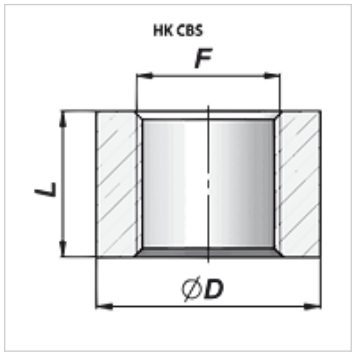


## Article

| Désignation | F | L (mm) | Ø D (mm) | Poids (kg) |
|---|---|---|---|---|
| **HK CBS 000 1215** | M 12x1,5 | 16 | 22 | 0,03 |
| **HK CBS 000 1415** | M 14x1,5 | 16 | 22 | 0,03 |
| **HK CBS 000 1615** | M 16x1,5 | 17 | 26 | 0,04 |
| **HK CBS 000 1815** | M 18x1,5 | 18 | 28 | 0,04 |
| **HK CBS 000 2015** | M 20x1,5 | 18 | 30 | 0,06 |
| **HK CBS 000 2215** | M 22x1,5 | 18 | 30 | 0,05 |
| **HK CBS 030 0000** | G 1/8" | 14 | 20 | 0,02 |
| **HK CBS 040 0000** | G 1/4" | 16 | 22 | 0,03 |
| **HK CBS 060 0000** | G 3/8" | 17 | 26 | 0,04 |
| **HK CBS 080 0000** | G 1/2" | 18 | 30 | 0,05 |
| **HK CBS 120 0000** | G 3/4" | 20 | 38 | 0,11 |
| **HK CBS 160 0000** | G 1" | 25 | 45 | 0,15 |
| **HK CBS 200 0000** | G 1.1/4" | 25 | 55 | 0,19 |
| **HK CBS 240 0000** | G 1.1/2" | 30 | 62 | 0,25 |
| **HK CBS NPT 000 0014** | NPT 1/4" | 15 | 26 | 0,03 |

*En dépit du soin apporté aux vérifications, nous ne pouvons garantir une absence totale d'erreur et ne saurions être tenus responsables des indications contenues.*