HK GP
Tampon caoutchouc-métal

Caractéristiques

Matériau	Caoutchouc naturel / NR Galvanised steel



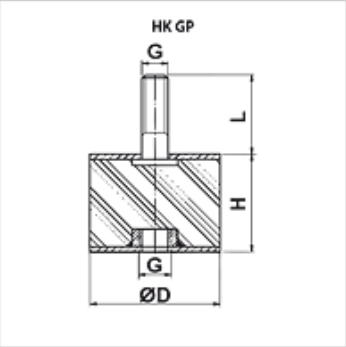

Description

Avec axe fileté et filetage intérieur
Également utilisable en alternative, à la place des rails amortisseurs

Informations relatives à la commande

Autres tailles et versions livrables sur demande

Article

Désignation	Ø D (mm)	G	H (mm)	L (mm)	permissible dyn. load (N)	Poids (kg)
HK GP 4030 M10 B	40,0	M 10	30,0	28,0	1150	0,3
HK GP 7540 M12 B	75,0	M 12	40,0	37,0	1600	0,5
HK GP 10040 M16 B	100,0	M 16	40,0	46,0	5600	0,8

En dépit du soin apporté aux vérifications, nous ne pouvons garantir une absence totale d'erreur et ne saurions être tenus responsables des indications contenues.