HK STX

Vérin plat 700 bar à simple effet, avec écrou de sûreté

Caractéristiques

Fabrication	Culasse de vérin trempée Pistons chromés durs Course max. 50 mm Rappel sous charge Avec écrou de sûreté pour retenue mécanique de la charge
Pression de service	max. 700 bar
Matériau	Acier
Fourniture	avec coupleur rapide manchon 3/8"-18 NPT



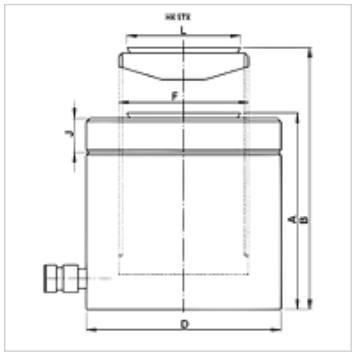

Remarque

Attention: Please observe separate safety precautions for working with 700 bar equipment (see technical information)!

Description

Les vérins plats allient une construction compacte et une course maximale. Solution idéale pour les espaces réduits.
Veiller à ce que les bagues de guidage ne soient pas soumises à des forces latérales.
Version plate, compacte
Segments racleurs de piston pour éviter les encrassements
Tous les vérins sont munis d'un élément de poussée mobile et d'un revêtement spécial assurant une haute protection anticorrosion.

Article

Désignation	(kN)	(t)	Chariot élévateur (mm)	Surface (cm2)	A (mm)	B (mm)	D (mm)	F	J (mm)	L (mm)	Volume (cc)	Poids (kg)
HK STX 05005	486,0	50	50	70,8	125	175	120	Tr 95 x 4	21,0	92,0	355	11
HK STX 14004	1380,0	140	45	200,9	148	193	205	Tr 160 x 6	38,0	147,5	905	39

Accessoires

NY 2100	Tuyau très haute pression thermoplastique
GKS	Protection anticoque en caoutchouc
PNY 2100 HN	Mamelon à pression, AGN
PHY 2100	Bague de serrage, NY 2100
SKL HN SP	Demi-accouplement mobile à vis
SKL ZUBS SP	Dispositif antipoussière pour SKL...SP
SKF IN SP	Demi-accouplement fixe à vis
SKF ZUBS SP	Dispositif antipoussière pour SKF...SP

En dépit du soin apporté aux vérifications, nous ne pouvons garantir une absence totale d'erreur et ne saurions être tenus responsables des indications contenues.