WA AOL VA

Raccord ... AOL, VA

Caractéristiques

Domaine d'utilisation	Raccord pour tuyaux flexibles en métal
Raccord 1	Filetage femelle métrique
Étanchéité 1	Cône extérieur 24° avec joint torique
Norme	DIN 3865 ISO 8434-1
Abréviation	DKOL
Conception	droit
Série	légère
Matériau	Acier inoxydable



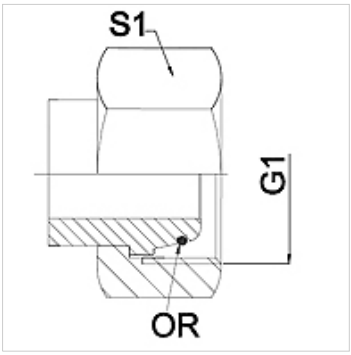

Remarque

Les dimensions sur plats sont des valeurs indicatives!

Informations relatives à la commande

Autres versions sur demande

Article

Désignation	DN	PN (bar)	G1	Série	S1 (mm)
WA 004 AOL VA	4	250	M 12 x 1,5	6 L	14,0
WA 006 AOL VA	6	250	M 14 x 1,5	8 L	17,0
WA 008 AOL VA	8	250	M 16 x 1,5	10 L	19,0
WA 010 AOL VA	10	250	M 18 x 1,5	12 L	22,0
WA 013 AOL VA	13	250	M 22 x 1,5	15 L	27,0
WA 016 AOL VA	16	160	M 26 x 1,5	18 L	32,0
WA 020 AOL VA	20	160	M 30 x 2	22 L	36,0
WA 025 AOL VA	25	100	M 36 x 2	28 L	41,0
WA 032 AOL VA	32	100	M 45 x 2	35 L	50,0
WA 040 AOL VA	40	100	M 52 x 2	42 L	60,0

Gamme de produits

WA AOL	Raccord ... AOL, acier, Acier (soudable)

En dépit du soin apporté aux vérifications, nous ne pouvons garantir une absence totale d'erreur et ne saurions être tenus responsables des indications contenues.