WA AOS
Raccord ... AOS, acier

Caractéristiques

Domaine d'utilisation	Raccord pour tuyaux flexibles en métal
Raccord 1	Filetage femelle métrique
Étanchéité 1	Cône extérieur 24° avec joint torique
Norme	DIN 3865 ISO 8434-1
Abréviation	DKOS
Conception	droit
Série	lourde
Matériau	Acier (soudable)



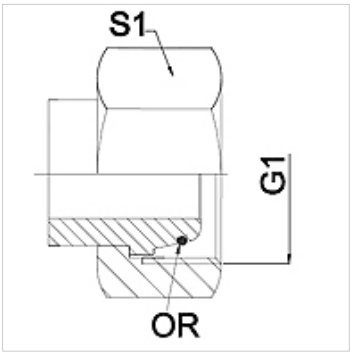

Remarque
Les dimensions sur plats sont des valeurs indicatives!

Informations relatives à la commande
Autres versions sur demande

Article

Désignation	DN	PN (bar)	G1	Série	S1 (mm)
WA 004 AOS	4	630	M 16 x 1,5	8S	19,0
WA 006 AOS	6	630	M 18 x 1,5	10 S	22,0
WA 008 AOS	8	630	M 20 x 1,5	12 S	24,0
WA 010 AOS	10	630	M 22 x 1,5	14 S	27,0
WA 013 AOS	13	400	M 24 x 1,5	16 S	30,0
WA 016 AOS	16	400	M 30 x 2	20 S	36,0
WA 020 AOS	20	400	M 36 x 2	25 S	46,0
WA 025 AOS	25	250	M 42 x 2	30 S	50,0
WA 032 AOS	32	250	M 52 x 2	38 S	60,0

Gamme de produits

WA AOS VA	Raccord ... AOS, VA, Acier inoxydable

En dépit du soin apporté aux vérifications, nous ne pouvons garantir une absence totale d'erreur et ne saurions être tenus responsables des indications contenues.