WA AOS VA

Raccord ... AOS, VA

Caractéristiques

Domaine d'utilisation	Raccord pour tuyaux flexibles en métal
Raccord 1	Filetage femelle métrique
Étanchéité 1	Cône extérieur 24° avec joint torique
Norme	DIN 3865 ISO 8434-1
Abréviation	DKOS
Conception	droit
Série	lourde
Matériau	Acier inoxydable



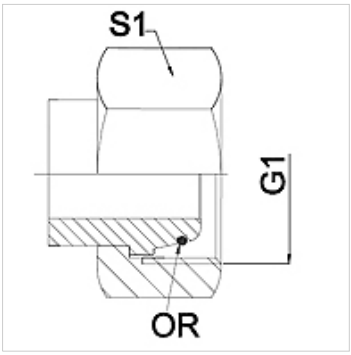

Remarque

Les dimensions sur plats sont des valeurs indicatives!

Informations relatives à la commande

Autres versions sur demande

Article

Désignation	DN	PN (bar)	G1	Série	S1 (mm)
WA 004 AOS VA	4	630	M 16 x 1,5	8S	19,0
WA 006 AOS VA	6	630	M 18 x 1,5	10 S	22,0
WA 008 AOS VA	8	630	M 20 x 1,5	12 S	24,0
WA 010 AOS VA	10	630	M 22 x 1,5	14 S	27,0
WA 013 AOS VA	13	400	M 24 x 1,5	16 S	30,0
WA 016 AOS VA	16	400	M 30 x 2	20 S	36,0
WA 020 AOS VA	20	400	M 36 x 2	25 S	46,0
WA 025 AOS VA	25	250	M 42 x 2	30 S	50,0
WA 032 AOS VA	32	250	M 52 x 2	38 S	60,0

Gamme de produits

WA AOS	Raccord ... AOS, acier, Acier (soudable)

En dépit du soin apporté aux vérifications, nous ne pouvons garantir une absence totale d'erreur et ne saurions être tenus responsables des indications contenues.