WA AJ

Raccord ... AJ, acier

Caractéristiques

Domaine d'utilisation	Raccord pour tuyaux flexibles en métal
Raccord 1	Filetage femelle UN/UNF
Étanchéité 1	Cône intérieur 74°
Norme	SAE J514
Abréviation	DKJ
Conception	droit
Matériau	Acier



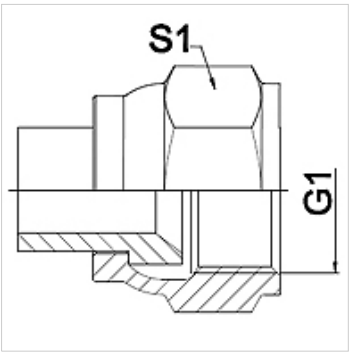

Remarque

Version soudée uniquement en acier inoxydable
Les dimensions sur plats sont des valeurs indicatives!

Informations relatives à la commande

Autres versions sur demande

Article

Désignation	DN	PN (bar)	G1	S1 (mm)
WA 006 AJ	6	275	7/16" -20 UNF	14,0
WA 008 AJ	8	275	1/2" -20 UNF	17,0
WA 010 AJ	10	275	9/16" -18 UNF	19,0
WA 013 AJ	13	275	3/4" -16 UNF	24,0
WA 016 AJ	16	210	7/8" -14 UNF	27,0
WA 020 AJ	20	210	1 11/16" -12 UN	32,0
WA 025 AJ	25	170	1 5/16" -12 UN	41,0
WA 032 AJ	32	140	1 5/8" -12 UN	50,0
WA 040 AJ	40	105	1 7/8" -12 UN	60,0
WA 050 AJ	50	80	2 1/2" -12 UN	75,0

Gamme de produits

WA AJ VA	Raccord ... AJ, VA, Acier inoxydable

En dépit du soin apporté aux vérifications, nous ne pouvons garantir une absence totale d'erreur et ne saurions être tenus responsables des indications contenues.