WA HJ

Raccord ... HJ, acier

Caractéristiques

Domaine d'utilisation	Raccord pour tuyaux flexibles en métal
Raccord 1	Filetage extérieur UN/UNF
Étanchéité 1	Cône extérieur 74°
Norme	SAE J514
Abréviation	AGJ
Conception	droit
Matériau	Acier



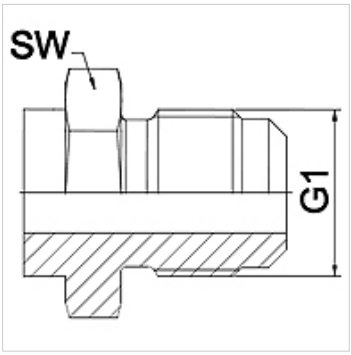

Remarque

Version soudée uniquement en acier inoxydable
Les dimensions sur plats sont des valeurs indicatives!

Informations relatives à la commande

Autres versions sur demande

Article

Désignation	DN	PN (bar)	G1	SW (mm)
WA 006 HJ	6	345	7/16" -20 UNF	14
WA 008 HJ	8	345	1/2" -20 UNF	14
WA 010 HJ	10	345	9/16" -18 UNF	19
WA 013 HJ	13	310	3/4" -16 UNF	22
WA 016 HJ	16	240	7/8" -14 UNF	24
WA 020 HJ	20	240	1 1/16" -12 UN	27
WA 025 HJ	25	210	1 5/16" -12 UN	36
WA 032 HJ	32	170	1 5/8" -12 UN	46
WA 040 HJ	40	140	1 7/8" -12 UN	50
WA 050 HJ	50	115	2 1/2" -12 UN	65

Gamme de produits

WA HJ VA	Raccord ... HJ, VA, Acier inoxydable

En dépit du soin apporté aux vérifications, nous ne pouvons garantir une absence totale d'erreur et ne saurions être tenus responsables des indications contenues.