WA HJ VA

Raccord ... HJ, VA

Caractéristiques

Domaine d'utilisation	Raccord pour tuyaux flexibles en métal
Raccord 1	Filetage extérieur UN/UNF
Étanchéité 1	Cône extérieur 74°
Norme	SAE J514
Abréviation	AGJ
Conception	droit
Matériau	Acier inoxydable



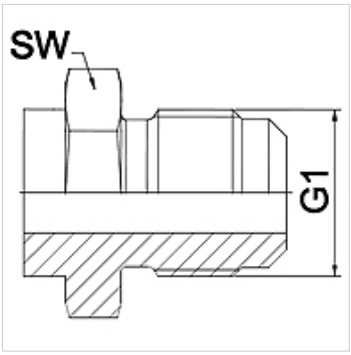

Remarque

Les dimensions sur plats sont des valeurs indicatives!

Informations relatives à la commande

Autres versions sur demande

Article

Désignation	DN	PN (bar)	G1	SW (mm)
WA 006 HJ VA	6	345	7/16" -20 UNF	14
WA 008 HJ VA	8	345	1/2" -20 UNF	14
WA 010 HJ VA	10	345	9/16" -18 UNF	19
WA 013 HJ VA	13	310	3/4" -16 UNF	22
WA 016 HJ VA	16	240	7/8" -14 UNF	24
WA 020 HJ VA	20	240	1 1/16" -12 UN	27
WA 025 HJ VA	25	210	1 5/16" -12 UN	36
WA 032 HJ VA	32	170	1 5/8" -12 UN	46
WA 040 HJ VA	40	140	1 7/8" -12 UN	50
WA 050 HJ VA	50	115	2 1/2" -12 UN	65

Gamme de produits

WA HJ	Raccord ... HJ, acier, Acier

En dépit du soin apporté aux vérifications, nous ne pouvons garantir une absence totale d'erreur et ne saurions être tenus responsables des indications contenues.