# WA HL VA

Raccord ... HL, VA

## Caractéristiques

| | |
|---|---|
| **Domaine d'utilisation** | Raccord pour tuyaux flexibles en métal |
| **Raccord 1** | Filetage extérieur métrique cylindrique |
| **Étanchéité 1** | Cône intérieur 24° |
| **Norme** | DIN 2353<br>ISO 8434-1 |
| **Abréviation** | CEL |
| **Conception** | droit |
| **Série** | légère |
| **Matériau** | Acier inoxydable |



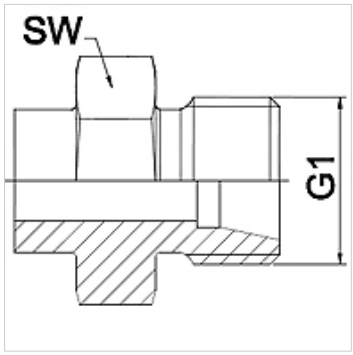


## Remarque

Les dimensions sur plats sont des valeurs indicatives!

## Informations relatives à la commande

Autres versions sur demande

## Article

| Désignation | DN | PN (bar) | G1 | Série | SW (mm) |
|---|---|---|---|---|---|
| **WA 004 HL VA** | 4 | 250 | M 12 x 1,5 | 6 L | 14 |
| **WA 006 HL VA** | 6 | 250 | M 14 x 1,5 | 8 L | 17 |
| **WA 008 HL VA** | 8 | 250 | M 16 x 1,5 | 10 L | 17 |
| **WA 010 HL VA** | 10 | 250 | M 18 x 1,5 | 12 L | 19 |
| **WA 013 HL VA** | 13 | 250 | M 22 x 1,5 | 15 L | 22 |
| **WA 016 HL VA** | 16 | 160 | M 26 x 1,5 | 18 L | 27 |
| **WA 020 HL VA** | 20 | 160 | M 30 x 2 | 22 L | 32 |
| **WA 025 HL VA** | 25 | 100 | M 36 x 2 | 28 L | 41 |
| **WA 032 HL VA** | 32 | 100 | M 45 x 2 | 35 L | 46 |
| **WA 040 HL VA** | 40 | 100 | M 52 x 2 | 42 L | 55 |

## Gamme de produits

| | |
|---|---|
| **WA HL** | Raccord ... HL, acier, Acier (soudable) |

*En dépit du soin apporté aux vérifications, nous ne pouvons garantir une absence totale d'erreur et ne saurions être tenus responsables des indications contenues.*