DR
Dégivreur, DR

Caractéristiques

Construction	Joint déflecteur
Vitesse de glissement max.	1,0 m/s
Température min.	-40 °C
Température max.	120 °C
Médiums	Huiles minérales Mélange air-eau
Montage	serré dans une rainure ouverte
Matériau	(1) Lèvre racloir métallique : Laiton (INOX sur demande) (2) Lèvre racloir en élastomère : NBR (FPM sur demande) (3) Douille : Acier (INOX sur demande) (4) Cales : Acier (INOX sur demande)
Application	Hydraulique

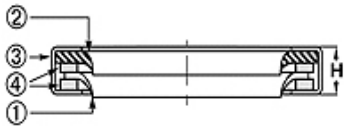

Toleranz / Tolerance		
d	D	L
f8 / h9	H8	+0,20 0

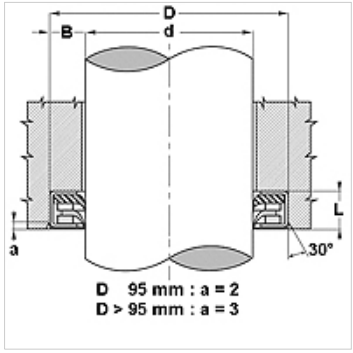

Description

Faible encombrement.
Déflexion efficace en conditions d'utilisation extrêmes.
Convient au givre, à la boue et aux particules particulièrement adhérentes.
La lèvre racloir métallique flottante autorise le désalignement des tiges.

Article

Désignation	d (mm)	D (mm)	L (mm)	H (mm)
DR 14	14	27	7,0	6,5
DR 16	16	29	7,0	6,5
DR 20	20	33	7,0	6,5
DR 22	22	35	7,0	6,5
DR 25	25	38	7,0	6,5
DR 28	28	41	7,0	6,5
DR 28 SS-FKM-SS	28	41	7,0	6,5
DR 30	30	43	7,5	7,0
DR 35	35	48	7,5	7,0
DR 36	36	49	7,5	7,0
DR 38	38	51	7,5	7,0
DR 40	40	53	7,5	7,0
DR 45	45	58	7,5	7,0
DR 50	50	64	8,0	7,5
DR 50-R-9975-R	50	64	8,0	7,5
DR 55	55	69	8,0	7,5
DR 60	60	74	8,0	7,5
DR 70	70	84	8,0	7,5
DR 75	75	89	8,0	7,5
DR 80	80	96	8,5	8,0
DR80 - SS-FKM-SS	80	96	8,5	8,0
DR 90	90	106	8,5	8,0
DR 150	150	170	9,0	8,5

En dépit du soin apporté aux vérifications, nous ne pouvons garantir une absence totale d'erreur et ne saurions être tenus responsables des indications contenues.