# OR 90° Shore FPM

Joint torique, 90SH FKM (FPM)

HANSA-FLEX

## Caractéristiques

| | |
|---|---|
| **Construction** | Joint torique |
| **Température min.** | -15 °C |
| **Température max.** | 200 °C |
| **Matériau** | FPM 90 Shore |



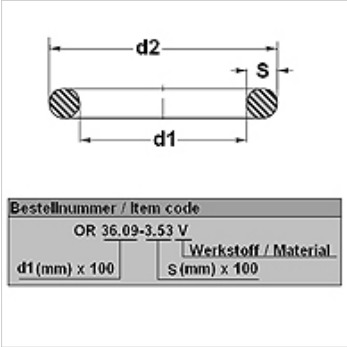


## Article

| Désignation | d1 (mm) | d2 (mm) | s (mm) |
|---|---|---|---|
| **OR 15.6-1.78 V90** | 15,60 | 19,16 | 1,78 |
| **OR 50.39-3.53 V90** | 50,39 | 57,45 | 3,53 |
| **OR 91.44-5.34 V90** | 91,44 | 102,12 | 5,34 |
| **OR 91.67-3.53 V90** | 91,67 | 98,73 | 3,53 |
| **OR 117.07-3.53 V90** | 117,07 | 124,13 | 3,53 |
| **OR 266.29-3.53 V90** | 266,29 | 273,35 | 3,53 |

*En dépit du soin apporté aux vérifications, nous ne pouvons garantir une absence totale d'erreur et ne saurions être tenus responsables des indications contenues.*