RSE W-AR

Joint de piston, RSE-W-AR

Caractéristiques

Construction	Segment de piston
Pression de service	jusqu'à 400 bar
Vitesse de glissement max.	0,5 m/s
Température min.	-30 °C
Température max.	80 °C
Médiums	Huiles minérales
Montage	sur pistons d'une seule pièce
Matériau	(1) Bague de guidage : Résine acétal (2) Joint : PUR (3) Anneau Seeger : Résine acétal
Application	Hydraulique

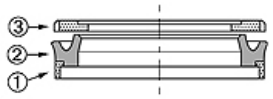

Toleranz / Tolerance						
D	d	L	G	F	R	Q
H10/e8	+0,1 0	+0,2 0	±0,1	+0,20 +0,10	0 -0,05	±0,10

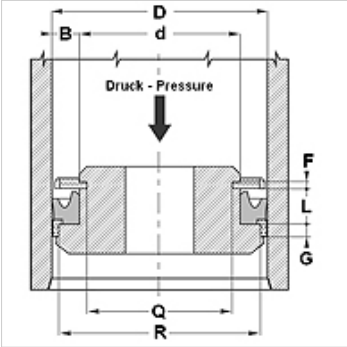

Description

Forte résistance à l'abrasion.
Bonne étanchéité.
Solution simple.

Informations relatives à la commande

Nous sommes en mesure de fabriquer rapidement des joints de diamètre 20 à 510 mm.

Article

Désignation	D (mm)	d (mm)	L (mm)	G (mm)	F (mm)	R (mm)	Q (mm)
RSE 40 26-W-AR	40	26	9,4	6,35	3,1	35,40	21,60
RSE 63 45-W-AR	63	45	10,5	6,35	3,1	58,40	40,84

En dépit du soin apporté aux vérifications, nous ne pouvons garantir une absence totale d'erreur et ne saurions être tenus responsables des indications contenues.