WTFP BPU

Joint déflecteur, WTFP-BPU

Caractéristiques

Construction	Joint déflecteur
Vitesse de glissement max.	2,0 m/s
Température min.	-30 °C
Température max.	110 °C
Médiums	Huiles minérales
Montage	Déformer tout d'abord le joint torique puis le joint PTFE pour leur donner la forme d'un haricot, puis les enfoncer dans la rainure (à partir de 30 mm).
Matériau	(1) Joint dynamique : H-PU D55 (2) Joint statique : NBR
Application	Hydraulique

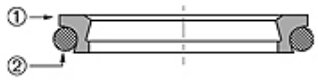

Toleranz / Tolerance			
d	D	C	L
f8 / h9	H9	H11	0 +0,20

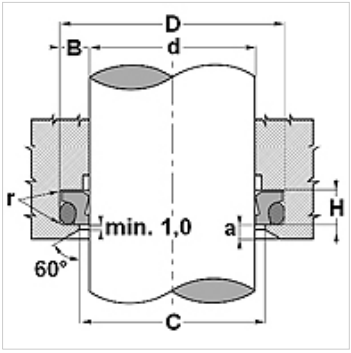

Description

Faible frottement de glissement.
Forte résistance à l'abrasion.
Faible encombrement.
Longue durée de vie.
très bon effet de déflexion de l'intérieur vers le film d'huile résiduel adhérant à la surface de la tige de piston.

Article

Désignation	d (mm)	D (mm)	H (mm)	C (mm)
WTFP 0250 BPU40447	25	32,6	4,2	26,5
WTFP 0350 BPU40447	35	42,6	4,2	36,5
WTFP 0500 BPU40447	50	58,8	6,3	51,5
WTFP 0550 BPU40447	55	63,8	6,3	56,5
WTFP 0560 BPU40447	56	64,8	6,3	57,5
WTFP 0600 BPU40447	60	68,8	6,3	61,5
WTFP 0700 BPU40447	70	82,2	8,1	72,0
WTFP 0750 BPU40447	75	87,2	8,1	77,0
WTFP 0800 BPU40447	80	92,2	8,1	82,0
WTFP 0900 BPU40447	90	102,2	8,1	92,0
WTFP 0950 BPU40447	95	107,2	8,1	97,0
WTFP 1000 BPU40447	100	112,2	8,1	102,0
WTFP 1100 BPU40447	110	122,2	8,1	112,0
WTFP 1400 BPU40447	140	156,0	9,5	142,5

En dépit du soin apporté aux vérifications, nous ne pouvons garantir une absence totale d'erreur et ne saurions être tenus responsables des indications contenues.