HK BA 4/5 NG16

Adaptateur à un raccord NG 16

Caractéristiques

Fourniture	y compris jeu de vis (4 vis M10 x 50 et 2 vis M6 x 30)
Matériau	Matériau : acier (350 bar)
Raccord	ISO/Cetop 07 NG16



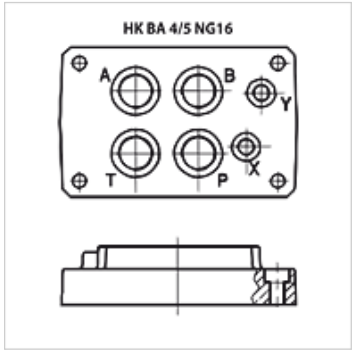

Remarque

Autres plaques de base sur demande

Article

Désignation	Stations	Raccords A + B	Raccords P + T	Hauteur (mm)	Largeur (mm)	Longueur (mm)	Poids (kg)
HK BA 418	Raccord simple	G 3/4"-en bas	G 3/4"-en bas	45	115	179	3,5
HK BA 518	Raccord simple	G 1"-en bas	G 1"-en bas	65	120	179	8,0

En dépit du soin apporté aux vérifications, nous ne pouvons garantir une absence totale d'erreur et ne saurions être tenus responsables des indications contenues.