AC OR TUBO GR

Joint torique pour climatisation TUBO

Caractéristiques

Construction	bague d'étanchéité
conçu pour	pour le fluide frigorigène ci-après R134a R404a
Température min.	-40 °C
Température max.	150 °C
Matériau	Chloroprène (néoprène)



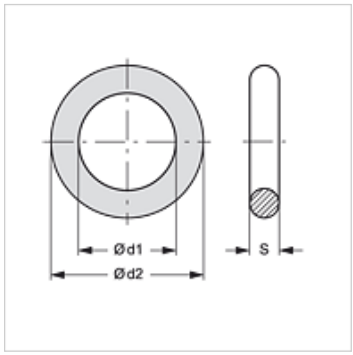

Article

Désignation	Ø d1 (mm)	Ø d2 (mm)	S (mm)
AC OR TUBO 08 GR	7,6	11,16	1,78
AC OR TUBO 10 GR	10,8	14,36	1,78
AC OR TUBO 13 GR	14,0	17,56	1,78
AC OR TUBO 16 GR	17,2	20,76	1,78

accessoire pour les produits suivants

ACN AO	Mamelon AC-Clip, raccord de tube
ACN AO 45	Mamelon AC-Clip, raccord de tube, coude de 45°
ACN AO 45 BN	Mamelon AC-Clip, raccord avec soupape de rempliss. BP, coude de 45°
ACN AO 90	Mamelon AC-Clip, raccord de tube, coude de 90°
ACN AO 90 BHL	Mamelon AC-Clip, raccord avec soupape de rempliss. HP, coude de 90°
ACN AO 90 BNL	Mamelon AC-Clip, raccord avec soupape de rempliss. BP, coude de 90°
ACN AO BH	Mamelon AC-Clip, raccord avec soupape de remplissage haute pression
ACN AO BN	Mamelon AC-Clip, raccord de tube avec soupape de rempliss. BP
ACN DF	Mamelon AC-Clip pour bride de compresseur DENSO
ACN DF 90	Mamelon AC-Clip pour bride de compresseur DENSO, coude de 90°
ACN FO	Mamelon AC-Clip pour montage avec brides
ACN FO 45	Mamelon AC-Clip pour montage avec brides, coude de 45°
ACN FO 90	Mamelon AC-Clip pour montage avec brides, coude de 90°
ACN FO MF	Mamelon AC-Clip, raccord de tube avec bride
ACN FO MF 45	Mamelon AC-Clip, raccord de tube avec bride, coude de 45°
ACN FO MF 90	Mamelon AC-Clip, raccord de tube avec bride, coude de 90°

En dépit du soin apporté aux vérifications, nous ne pouvons garantir une absence totale d'erreur et ne saurions être tenus responsables des indications contenues.