PR ST52 (M)

Hydraulic tube, metric, ST52

Caractéristiques

Construction	Tube de précision en acier
Matériau	Acier ST 52

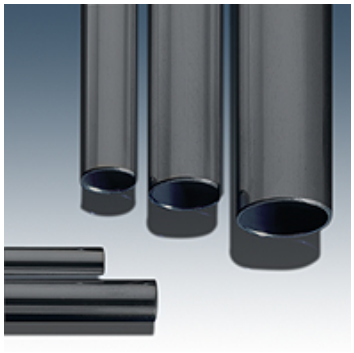

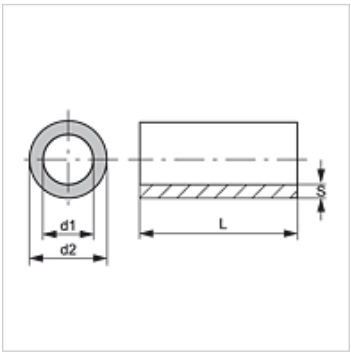

Article

Désignation	Ø d2 (mm)	Ø d1 (mm)	S (mm)
PR 65-8 ST52	65,0	49,0	8,00
PR 60-7 ST52	60,0	56,0	7,00

L = Longueur du tube env. 6 mètres

En dépit du soin apporté aux vérifications, nous ne pouvons garantir une absence totale d'erreur et ne saurions être tenus responsables des indications contenues.