KML M DISA V

Joint pour partie femelle Kamlock FKM (FPM)

Caractéristiques

Matériau	FKM SH 90 (Viton)



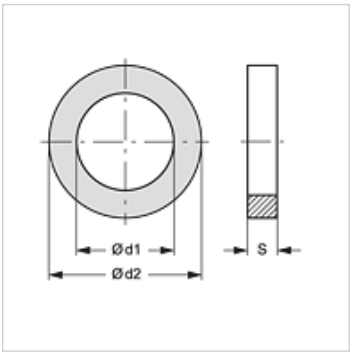

Article

Désignation	pour taille d'accouplement	Ø d1 (mm)	Ø d2 (mm)	S (mm)
KML M DISA 3/4 V	3/4"	22,22	34,93	5,54
KML M DISA 1 V	1"	26,99	39,69	6,35
KML M DISA 1.1/4 V	1.1/4"	34,53	49,21	6,35
KML M DISA 1.1/2 V	1.1/2"	41,27	55,56	6,35
KML M DISA 2 V	2"	50,80	66,67	6,35
KML M DISA 2.1/2 V	2.1/2"	60,32	79,37	6,35
KML M DISA 3 V	3"	76,20	94,45	6,35
KML M DISA 4 V	4"	101,60	123,82	6,35

Gamme de produits

KML M DISA EP	Joint pour partie femelle Kamlock EPDM, EPDM
KML M DISA NBR	Joint pour partie femelle Kamlock NBR, NBR
KML M DISA SIL	Joint pour partie femelle Kamlock silicone, Silicone

En dépit du soin apporté aux vérifications, nous ne pouvons garantir une absence totale d'erreur et ne saurions être tenus responsables des indications contenues.