K 403-58 - K 403-67

Bague d’étanchéité pour raccord bout à bout

Caractéristiques

Norme	DIN 74297 Zn
Matériau	Zinc



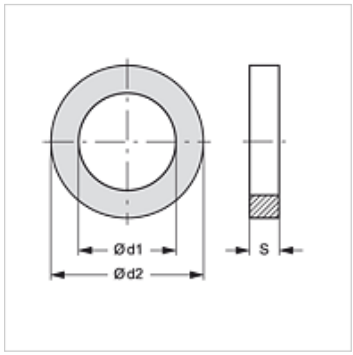

Article

Désignation	Ø d1 (mm)	Ø d2 (mm)	S (mm)
K 403-59	14	20	1,50
K 403-66	12	19	1,50
K 403-67	15	24	1,50

En dépit du soin apporté aux vérifications, nous ne pouvons garantir une absence totale d'erreur et ne saurions être tenus responsables des indications contenues.