# WA VBF VA

Raccord ... VBF, VA

## Caractéristiques

| | |
|---|---|
| **Domaine d'utilisation** | Raccord pour tuyaux flexibles en métal |
| **Raccord 1** | Filetage intérieur cylindrique en pouces |
| **Étanchéité 1** | à garniture plate |
| **Norme** | DIN EN 10226 / ISO 7-1 |
| **Conception** | droit |
| **Fabrication** | Raccord en 3 pièces |
| **Matériau** | Acier inoxydable |



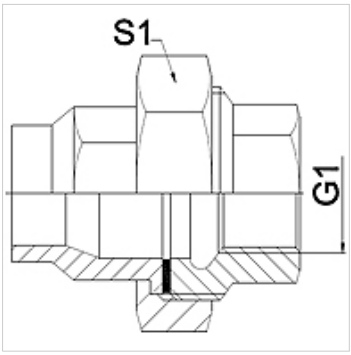


## Remarque

Les dimensions sur plats sont des valeurs indicatives!

## Informations relatives à la commande

Autres versions sur demande

## Article

| Désignation | DN | PN (bar) | G1 | S1 (mm) |
|---|---|---|---|---|
| **WA 004 VBF VA** | 4 | 25 | Rp 1/8" | 27,0 |
| **WA 006 VBFVA** | 6 | 25 | Rp 1/4" | 27,0 |
| **WA 010 VBF VA** | 10 | 25 | Rp 3/8" | 32,0 |
| **WA 013 VBF VA** | 13 | 25 | Rp 1/2" | 41,0 |
| **WA 020 VBF VA** | 20 | 25 | Rp 3/4" | 50,0 |
| **WA 025 VBF VA** | 25 | 25 | Rp 1" | 55,0 |
| **WA 032 VBF VA** | 32 | 16 | Rp 1.1/4" | 70,0 |
| **WA 040 VBF VA** | 40 | 16 | Rp 1.1/2" | 75,0 |
| **WA 050 VBF VA** | 50 | 16 | Rp 2" | 90,0 |
| **WA 065 VBF VA** | 65 | 10 | Rp 2.1/2" | 110,0 |

## Gamme de produits

| | |
|---|---|
| **WA VBF** | Raccord ... VBF, fonte malléable, Fonte malléable |
| **WA VBF RG** | Raccord ... VBF, laiton rouge, Laiton rouge |

*En dépit du soin apporté aux vérifications, nous ne pouvons garantir une absence totale d'erreur et ne saurions être tenus responsables des indications contenues.*