WA VCF RG

Raccord ... VCF, laiton rouge

Caractéristiques

Domaine d'utilisation	Raccord pour tuyaux flexibles en métal
Raccord 1	Filetage extérieure conique en pouces
Étanchéité 1	à garniture plate
Norme	DIN EN 10226 / ISO 7-1
Application	version brasée résistant à la température jusqu'à 200 °C
Conception	droit
Fabrication	Raccord en 3 pièces
Matériau	Laiton rouge



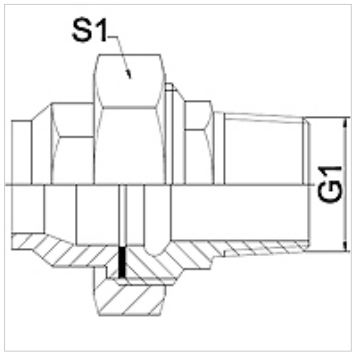

Remarque

Les dimensions sur plats sont des valeurs indicatives!

Informations relatives à la commande

Autres versions sur demande

Article

Désignation	DN	G1	S1 (mm)
WA 013 VCF RG	13	R 1/2"	28,0
WA 020 VCF RG	20	R 3/4"	32,0
WA 025 VCF RG	25	R 1"	42,0

Gamme de produits

WA VCF	Raccord ... VCF, fonte malléable, Fonte malléable
WA VCF VA	Raccord ... VCF, VA, Acier inoxydable

En dépit du soin apporté aux vérifications, nous ne pouvons garantir une absence totale d'erreur et ne saurions être tenus responsables des indications contenues.