TDO FPM

Piston complet TDOP FPM

Caractéristiques

Construction	Piston complet
Application	Hydraulique

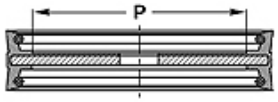

Toleranz / Tolerance		
D	d	E
H11	f8	± 0,50

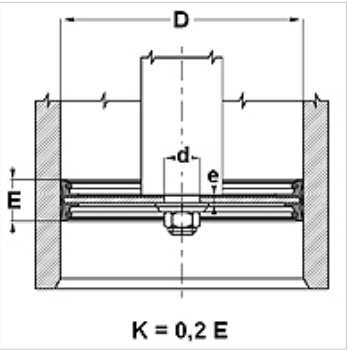

Article

Désignation	D (mm)	d (mm)	P (mm)	E (mm)	e (mm)
TDO 080 FPM	80	12,2	54	30	5,0
TDO 100 FPM	100	12,2	72	35	6,0

En dépit du soin apporté aux vérifications, nous ne pouvons garantir une absence totale d'erreur et ne saurions être tenus responsables des indications contenues.