HK B3/B5 400/690V IE2

Moteur électrique B3/B5 400/690 V IE2

Caractéristiques

Fabrication	Forme de construction B3/B5 Pieds démontables Pieds fixes (à partir de HK160M4 ***)
Indice de protection	IP 55
Température ambiante	-20 °C à +40 °C
Matériau	Boîtier : Aluminium Boîtier : fonte grise (à partir de HK160M4B354-6IE2)

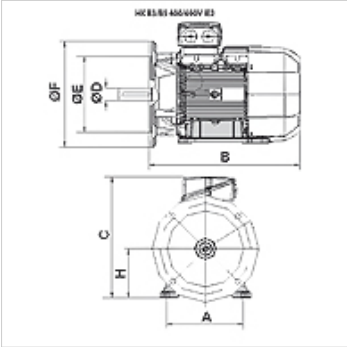

Description

Moteurs à cage d'écureuil à économie d'énergie, à auto-refroidissement
High Efficiency IE2 - IEC60034-30:2008
Tension de mesure 400/690 V 50 Hz, 460 V 60 Hz ; 4 raccords
Tolérance de tension +- 5 %
à partir de 11 kW y. c. protection thermique (thermistance PTC)

Article

Désignation	n 50 Hz (rpm)	n 60 Hz (rpm)	P 50 Hz (kW)	P 60 Hz (kW)	I 50 Hz (A)	LF 50 Hz	A (mm)	H (mm)	B (mm)	C (mm)	Ø D arbre (mm)	Ø E (mm)	Ø F (mm)	η (IE2) %	Poids (kg)
HK 112M4 B35 4-6 IE2	1460	1760	4,00	4,60	8,20	0,81	190	112	375	302	28	180	250	85,5	29,0
HK 132SB4 B35 4-6 IE2	1460	1760	5,50	6,30	11,20	0,80	216	132	390	342	38	230	300	87,7	42,0

P 50 Hz = nominal output at 400 V/50 Hz – P 60 Hz = puissance nominale à 400 V/60 Hz – n 50 Hz = puissance nominale à 400 V/50 Hz – n 60 Hz = puissance nominale à 400 V/60 Hz – I 50 Hz = intensité nominale du courant sur 400 V/50 Hz – LF 50 Hz = facteur de puissance cos phi avec 50 Hz – η (IE2) = rendement selon IE2 en % (à pleine charge)

En dépit du soin apporté aux vérifications, nous ne pouvons garantir une absence totale d'erreur et ne saurions être tenus responsables des indications contenues.