PA 700 SF6 PLUS

Accessoire sous pression, SFS

Caractéristiques

Domaine d'utilisation	Accessoire sous pression pour tuyaux HD 700 PLUS
Raccord 1	Raccord à brides SAE 6000 PSI
Étanchéité 1	à garniture plate avec joint torique SF
Abréviation	SFS
Norme	SAE J518 ISO 6162-2
Raccordement	avec protection anti-déchirement (Interlock)
Fourniture	Mamelon à pression + bague de serrage
Matériau	Acier
Traitement de surface	revêtement galvanisé



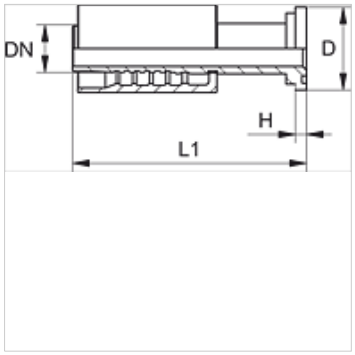

Article

Désignation	DN	Dimension	Pouce	Taille de la bride	Pression de service (bar)	D (mm)	H (mm)	L1 (mm)	L2 (mm)
PA 720 SF6 PLUS	19	12	3/4"	3/4"	420,0	41,3	8,8	110,6	-
PA 720 SF6 25 PLUS	19	12	3/4"	1"	420,0	47,6	9,6	118,2	-
PA 725 SF6 PLUS	25	16	1"	1"	420,0	47,6	9,6	134,0	-
PA 725 SF6 32 PLUS	25	16	1"	1.1/4"	420,0	54,0	10,5	134,9	-
PA 732 SF6 25 PLUS	31	20	1.1/4"	1"	420,0	47,6	9,6	166,4	-
PA 732 SF6 PLUS	31	20	1.1/4"	1.1/4"	420,0	54,0	10,5	145,2	-
PA 732 SF6 L 115 PLUS	31	20	1.1/4"	1.1/4"	420,0	54,0	10,5	189,9	115,0
PA 732 SF6 40 PLUS	31	20	1.1/4"	1.1/2"	420,0	63,5	12,6	162,0	-
PA 740 SF6 PLUS	38	24	1.1/2"	1.1/2"	420,0	63,5	12,6	203,0	-
PA 750 SF6 PLUS	51	32	2"	2"	420,0	79,4	12,6	200,8	-

En dépit du soin apporté aux vérifications, nous ne pouvons garantir une absence totale d'erreur et ne saurions être tenus responsables des indications contenues.