PA 700 SF6 90 PLUS

Accessoire sous pression, SFS coude 90°

HANSA-FLEX

Caractéristiques

Domaine d'utilisation	Accessoire sous pression pour tuyaux HD 700 PLUS
Raccord 1	Raccord à brides SAE 6000 PSI
Étanchéité 1	à garniture plate avec joint torique SF
Abréviation	SFS
Norme	SAE J518 ISO 6162-2
Raccordement	avec protection anti-déchirement (Interlock)
Fourniture	Mamelon à pression + bague de serrage
Matériau	Acier
Traitement de surface	revêtement galvanisé



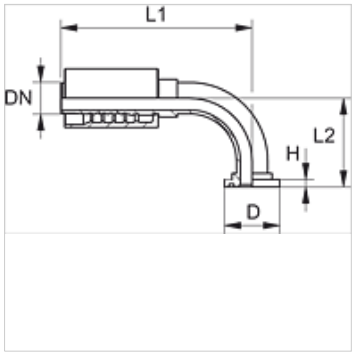

Article

Désignation	DN	Dimension	Pouce	Taille de la bride	Pression de service (bar)	D (mm)	H (mm)	L1 (mm)	L2 (mm)
PA 720 SF6 90 PLUS	19	12	3/4"	3/4"	420,0	41,3	8,8	124,8	86,0
PA 720 SF6 90 L 60 PLUS	19	12	3/4"	3/4"	420,0	41,3	8,8	124,8	60,0
PA 720 SF6 25 90 PLUS	19	12	3/4"	1"	420,0	47,6	9,6	128,4	86,0
PA 725 SF6 90 L 75 PLUS	25	16	1"	1"	420,0	47,6	9,6	155,6	75,0
PA 725 SF6 90 L 80 PLUS	25	16	1"	1"	420,0	47,6	9,6	144,2	80,0
PA 725 SF6 90 L 86 PLUS	25	16	1"	1"	420,0	47,6	9,6	155,6	86,0
PA 725 SF6 90 L 100 PLUS	25	16	1"	1"	420,0	47,6	9,6	155,6	100,0
PA 725 SF6 90 L 110 PLUS	25	16	1"	1"	420,0	47,6	9,6	155,6	110,0
PA 725 SF6 90 L 130 PLUS	25	16	1"	1"	420,0	47,6	9,6	155,6	130,0
PA 725 SF6 32 90 PLUS	25	16	1"	1.1/4"	420,0	54,0	10,5	174,7	89,0
PA 725 SF6 32 90 L 100 PL	25	16	1"	1.1/4"	420,0	54,0	10,5	174,7	100,0
PA 732 SF6 90 PLUS	31	20	1.1/4"	1.1/4"	420,0	54,0	10,5	185,0	120,0
PA 732 SF6 90 L 90 PLUS	31	20	1.1/4"	1.1/4"	420,0	54,0	10,5	185,0	90,0
PA 732 SF6 90 L 95 PLUS	31	20	1.1/4"	1.1/4"	420,0	54,0	10,5	185,0	95,0
PA 732 SF6 90 L 150 PLUS	31	20	1.1/4"	1.1/4"	420,0	54,0	10,5	185,0	150,0
PA732 SF6 90 L 180 PLUS	31	20	1.1/4"	1.1/4"	420,0	54,0	10,5	168,5	180,0
PA 740 SF6 32 90 PLUS	38	24	1.1/2"	1.1/4"	420,0	54,0	10,5	195,0	85,0
PA 740 SF6 32 90 L 120 PL	38	24	1.1/2"	1.1/4"	420,0	54,0	10,5	195,0	120,0
PA 740 SF6 90 PLUS	38	24	1.1/2"	1.1/2"	420,0	63,5	12,6	234,0	140,0
PA 750 SF6 90 PLUS	51	32	2"	2"	420,0	79,4	12,6	281,6	150,0

En dépit du soin apporté aux vérifications, nous ne pouvons garantir une absence totale d'erreur et ne saurions être tenus responsables des indications contenues.