HK HM BMR HD

Moteur Geroller BMR HD CN

Caractéristiques

Raccord	Raccords à huile : A + B = G 1/2" ; huile de fuite = M14x1,5
Fabrication	Economy variant Type « HD » avec joint haute pression two hole flange bolt circle 106.4 Arbre Ø 25mm
Pression d'admission et de retour avec raccord trop-plein d'huile max.	175 bar



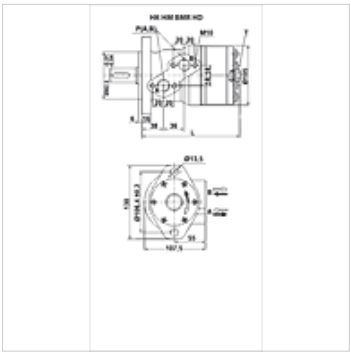

Article

Désignation	Débit max. (L/min)	Volume absorbé par tour (cc)	Vitesse de rotation min. (rpm)	Vitesse de rotation max. (rpm)	Couple max. (N-m)	Chute de pression max. (bar)	Pmax. at 0-100 rpm (bar)	Pmax. at 100-300 rpm (bar)	Pmax. at 300-600 rpm (bar)	Pmax. at 600 rpm (bar)	L (mm)	Poids (kg)
HK HM BMR 050 HD	40	51,7	10	775	93	140	150	75	50	20	139	6,5
HK HM BMR 080 HD	60	80,5	10	750	152	140	150	75	50	20	144	6,9
HK HM BMR 100 HD	60	100,5	10	600	194	140	150	75	50	20	148	7,0
HK HM BMR 125 HD	60	126,3	10	475	237	140	150	75	50	20	152	7,3
HK HM BMR 160 HD	60	160,8	10	375	300	140	150	75	50	20	158	7,5
HK HM BMR 200 HD	60	200,9	10	300	370	140	150	75	50	20	165	8,0
HK HM BMR 250 HD	60	252,6	10	240	370	110	150	75	-	-	174	8,5
HK HM BMR 315 HD	60	321,5	10	190	370	90	150	75	-	-	186	9,0
HK HM BMR 400 HD	60	401,9	10	160	370	70	150	75	-	-	200	11,0

max. pressure on shaft seal (without leak oil line) or pressure in leak oil line – Les valeurs indiquées pour les couples et les chutes de pression sont valables pour un fonctionnement continu – pmax. = pression max.

Accessoires

HK V0 590	Soupape de sécurité

Pièces de rechange

HK HM BM DS	Jeu de joints pour moteur hydraulique planétaire CN

En dépit du soin apporté aux vérifications, nous ne pouvons garantir une absence totale d'erreur et ne saurions être tenus responsables des indications contenues.