# WFG HJOF M (3000 PSI)

Adaptateur à bride ORFS coude 90°

## Caractéristiques

| | |
|---|---|
| **Plage de pression** | 3000 psi |
| **Conception** | Coude 90° |
| **Construction** | bride SAE à filetage extérieur |
| **Fourniture** | avec 2 demi-brides, jeu de vis et joint torique |
| **Matériau** | Acier |
| **Traitement de surface** | revêtement galvanisé |



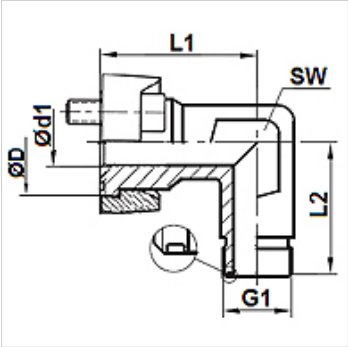


## Article

| Désignation | Pression PB (bar) | Gabarit | G1 | Ø D (mm) | Ø d1 (mm) | L1 (mm) | L2 (mm) | SW (mm) |
|---|---|---|---|---|---|---|---|---|
| **WFG 3002 HJOF12 M** | 350 | 3/4" | 1 3/16" -12 UN | 38,3 | 15,5 | 42,0 | 45,0 | 30 |
| **WFG 3003 HJOF 16 M** | 315 | 1" | 1 7/16" -12 UN | 44,7 | 20,5 | 45,0 | 50,0 | 36 |
| **WFG 3004 HJOF 20 M** | 250 | 1.1/4" | 1 11/16" -12 UN | 51,0 | 26,0 | 50,0 | 59,0 | 41 |
| **WFG 3005 HJOF 24 M** | 200 | 1.1/2" | 2" -12 UN | 60,5 | 32,0 | 55,0 | 64,0 | 50 |

*En dépit du soin apporté aux vérifications, nous ne pouvons garantir une absence totale d'erreur et ne saurions être tenus responsables des indications contenues.*