K-SCHL-AUFROLLER LUFT H

Hose reels for compressed air, high flow capacity

Caractéristiques

Matériau du tuyau	Braided polyurethane
Pression de service	maxi 12 bar
Température de service	-20 °C to +60 °C
Angle de pivotement	300°



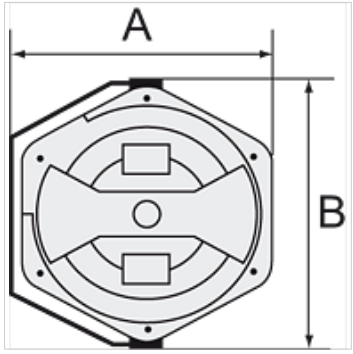

Remarque

Autres informations sur demande.

Description

Specially designed to ensure a high flow capacity. Easy mounting on the wall or ceiling. Closed, rugged, impact-resistant housing made of POM, supply/outlet R 1/4 male thread and lightweight, hard-wearing, oil-resistant polyurethane hose. Incl. 2 m feeder hose.

Article

Désignation	Dimension de tuyau	A (mm)	B (mm)	Longueur de tuyau (m)
K- 07 10 06 14	16 mm x 11 mm	394,5	436,0	10

En dépit du soin apporté aux vérifications, nous ne pouvons garantir une absence totale d'erreur et ne saurions être tenus responsables des indications contenues.