K-3/2-BKR HANSA
Ball valves

Caractéristiques

Pression d'entrée	0 - 16 bar
Plage de température	-10 °C to +50 °C
Médiums	Air comprimé
Filet de raccord	Material: Die-cast zinc
Boîtier	Material: Grivory® (PA 66)
Mesure de la valeur du débit	At P2 = 6 bar, pressure drop Δp = 1 bar



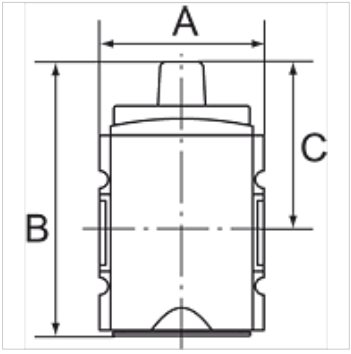

Remarque
Autres informations sur demande.

Description
Closable ball valve in 3/2-way design, mechanically actuated. Toggle 90° rotatable and with switch position indicator: Traverse: Inlet port blocked - outlet port exhausted
Longitudinal: Inlet port and outlet port connected - exhaust blocked. Exhaust air can be collected.

Informations supplémentaires
The price does not include a padlock. Please order separately.

Article

Désignation	Filets	Fuite	Débit (L/min)	A (mm)	B	C (mm)
K- 07 25 11 23	G 1/4	1/4	1900	52,0	87,5 mm	54,5
K- 07 25 11 24	G 3/8	1/4	1900	52,0	87,5 mm	54,5
K- 07 25 11 43	G 3/8	1/2	11000	63,0	127,0 mm	70,5
K- 07 25 11 44	G 1/2	1/2	11000	63,0	127,0 mm	70,5
K- 07 25 11 45	G 3/4	3/4	25000	85,0	144,7 mm	93,7
K- 07 25 11 46	G 1	3/4	25000	85,0	144,7 mm	93,7

Accessoires

K-VORHAENGESCHLOSS	Padlock

Pièces de rechange

K-HALTERBAUSATZ HANSA	Holder HANSA

En dépit du soin apporté aux vérifications, nous ne pouvons garantir une absence totale d'erreur et ne saurions être tenus responsables des indications contenues.