K-WV 5/2 MECHA STOESSEL M5

5/2-way valve, mechanically operated, with plunger

Caractéristiques

Pression de service	0 - 10 bar
Plage de température	-20 °C to +70 °C
Mesure de la valeur du débit	At P1 = 8 bar, P2 = 6 bar and pressure drop Δp = 1 bar
Corps de vanne	Aluminium alloy



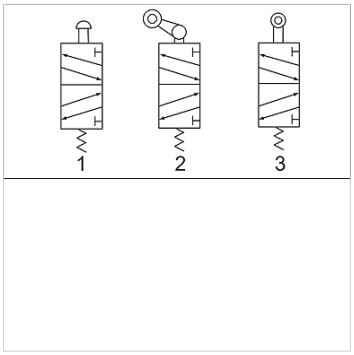

Remarque

Autres informations sur demande.

Article

Désignation	Raccord	Raccord de ventilation	Débit (L/min)	Schéma numéro
K- 07 15 03 10	G 1/8	G 1/8	450	1
K- 07 15 03 11	G 1/4	G 1/8	550	1

En dépit du soin apporté aux vérifications, nous ne pouvons garantir une absence totale d'erreur et ne saurions être tenus responsables des indications contenues.